経済性に合理性をプラスした
省エネタイプ。

一方向回転
コンビネーション形
0.4kW

TS-04P5TC-0907V

●概　要

低圧大容量と高圧小容量の２台のポンプを備え、負荷が小さい時は大きな吐出量で早送りされ、負荷が大きくなると、アンロード弁により高圧小容量ポンプのみが作用する機構が内蔵されており、電磁切換弁により、アクチュエータの動作方向を制御します。

0.4kWのモーターでありながら、従来の1.5kWと同程度の圧力、吐出量を発生しますので、油圧源の小型化と動力低減による省エネ化が図れます。

特　長

①アンロード弁、リリーフ弁等の制御弁が１つのバルブブロックに内蔵されています。
②大容量・小容量ポンプは共に、低騒音の内接ギアポンプです。
③誤動作防止のため、リリーフ弁の調整範囲規制機構の内蔵、アンロード弁の固定化がなされています。
④動力低減と同時に、タンク内の油温上昇も少なくできます。

仕　様

型式		TS-04P5TC-0907V		
ポンプ	無負荷時吐出量（50/60Hz）	8.0/9.7L/min		
	アンロード時吐出量（50/60Hz）	1.0/1.2L/min		
	定格圧力	7.0MPa		
アンロード弁	設定圧力範囲	（固定）1.5～2.5MPa		
リリーフ弁	設定圧力	7.0MPa		
	最低設定圧力	3.0MPa		
タンク	全油量（上下限差）	4.0L（1.2L）		
モーター	出力・相数	0.4kW，3 φ		
	電源	200V50Hz	200V60Hz	220V60Hz
	電流	2.2A	2.0A	2.0A
取付方向		タンク下側縦取付け		
回転方向（ファンカバーより見て）		右回転		
本体質量		23.7kg		

注　記

①アンロード圧力は誤動作防止のため**固定化**されています。変更の必要がある時はご相談願います。
②電磁弁、積層弁を直接取付けることが可能です。（オプションP.17～P.22を御参照下さい。）
③特性表についてはP.16、油温上昇についてはP.23、24を御参照下さい。

外形寸法図

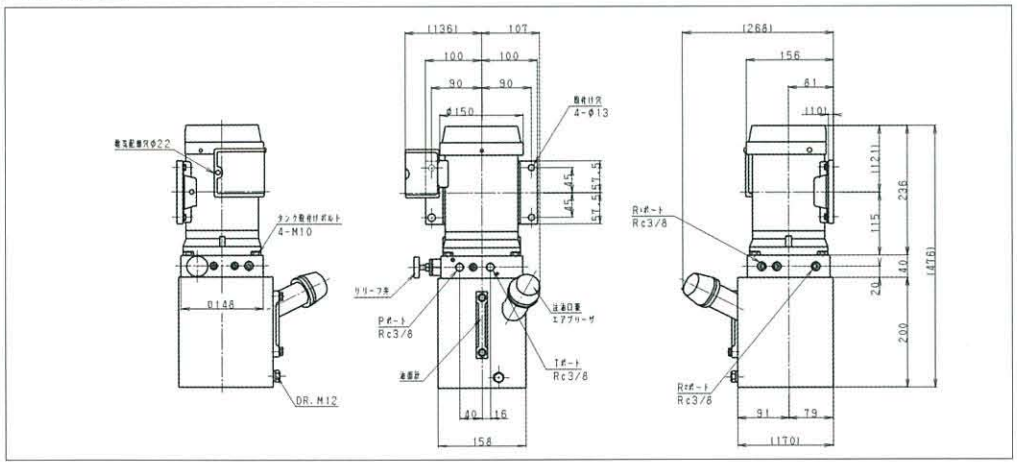
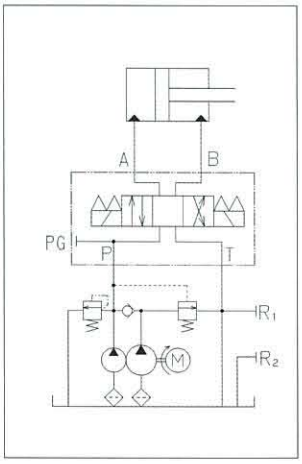
油圧回路図